საქართველოს ოკუპირებული ტერიტორიებიდან
იძულებით გადაადგილებულ პირთა,
განსახლებისა და ლტოლვილთა სამინისტრო

MINISTRY OF INTERNALLY DISPLACED PERSONS
FROM THE OCCUPIED TERRITORIES,
ACCOMMODATION AND REFUGEES OF GEORGIA

0177, ქ. თბილისი, თამარაშვილის ქ. 15ª
15ª, Tamarashvili str., 0177, Tbilisi, Georgia

ტელ./Tel.: (995 32) 31-15-85
ცხელი ხაზი/Hotline: (995 32) 43-11-00
ფაქსი/Fax: (995 32) 31-15-96

www.mra.gov.ge

N 01/02-10/19000
17/01/2013

19000-01/02-10-2-201301171545

კონკურენციისა და სახელმწიფო შესყიდვების
სააგენტოს თავჯდომარეს
ბატონ ტატო ურჯუმელაშვილს

ბატონო ტატო,

"სახელმწიფო შესყიდვების შესახებ" საქართველოს კანონის და კონკურენციისა და სახელმწიფო შესყიდვების სააგენტოს თავჯდომარის 2011 წლის 10 თებერვლის N3 ბრძანებით დამტკიცებული "კონკურსის მეშვეობით საპროექტო მომსახურების სახელმწიფო შესყიდვების პირობებისა და წესი"-ს მე-5 მუხლის პირველი პუნქტით განსაზღვრული მოთხოვნების საფუძველზე, გიგზავნით საქართველოს ოკუპირებული ტერიტორიებიდან იძულებით გადაადგილებულ პირთა, განსახლებისა და ლტოლვილთა სამინისტროს ჰუმანიტარული სტატუსის მქონე პირთა და თავშესაფრის მაძიებელთა ცენტრის ტერიტორიაზე (გარდაბნის მუნიციპალიტეტი, სოფელი მატყოფი) საკანალიზაციო მეურნეობის მოწყობის არქიტექტურული და საპროექტო მომსახურების სახელმწიფო შესყიდვის საკონკურსო განცხადებას.

გთხოვთ, საკონკურსო განცხადება გამოგვიქვეყნოთ კონკურენციისა და სახელმწიფო შესყიდვების სააგენტოს ოფიციალურ ვებ-გვერდზე.

დანართი 15 (თხუთმეტი) ფურცელი

პატივისცემით

გოგი ფაცაცია

მინისტრის პირველი მოადგილე

ხელმძღვანელობა

საკონკურსო განცხადება

1. საქართველოს ოკუპირებული ტერიტორიებიდან იძულებით გადაადგილებულ პირთა, განსახლებისა და ლტოლვილთა სამინისტრო აცხადებს კონკურსს არქიტექტურული და საპროექტო მომსახურების სახელმწიფო შესყიდვაზე და კონკურსში მონაწილეობის მისაღებად იწვევს ყველა დაინტერესებულ პირს.

2. კონკურსის მიზანია გარდაბნის მუნიციპალიტეტის სოფელ მარტყოფში განთავსებული საქართველოს ოკუპირებული ტერიტორიებიდან იძულებით გადაადგილებულ პირთა, განსახლებისა და ლტოლვილთა სამინისტროს ჰუმანიტარული სტატუსის მქონე პირთა და თავშესაფრის მაძიებელთა ცენტრის (შემდგომში - ცენტრი) ტერიტორიაზე საკანალიზაციო მეურნეობის მოწყობისთვის საუკეთესო არქიტექტურული კონცეფციის მქონე კონკურსანტის გამოვლენა, ხოლო შემდგომ გამარჯვებული კონკურსანტის მიერ ცენტრის საკანალიზაციო მეურნეობის მოწყობის სამუშაოების ჩატარებისთვის საჭირო სრული და დეტალური საპროექტო-სახარჯთაღრიცხვო დოკუმენტაციის შედგენა.

3. კონკურსანტმა უნდა წარმოადგინოს ცენტრის საკანალიზაციო მეურნეობის სრული დაგეგმარების არქიტექტურული კონცეფცია. გამარჯვებულმა კონკურსანტმა უნდა უზრუნველყოს ცენტრის საკანალიზაციო მეურნეობის მოწყობის სამუშაოების ჩატარებისთვის სრული და დეტალური საპროექტო-სახარჯთაღრიცხვო დოკუმენტაციის შედგენა. აღნიშნული დოკუმენტაცია წარმოდგენილი უნდა იქნეს იმ სახითა და მოცულობით, რომ შესაძლებელი იყოს მის საფუძველზე შესასრულებელი სამუშაოების სახელმწიფო შესყიდვის განხორციელება მოქმედი წესებისა და გავრცელებული პრაქტიკის შესაბამისად.

4. სამუშაოების დაგეგმარების პრინციპი უნდა შეესაბამებოდეს საქართველოში არსებულ სტანდარტებს.

5. შესასრულებელი მომსახურების სახელმწიფო შესყიდვის სავარაუდო ფასი შეადგენს ჩასატარებელი სამუშაოების ღირებულების 1,5%-მდე, (705 ლარი) ლარში.

6. საკონკურსო წინადადების წარდგენისთვის პირი იხდის საფასურს 50 (ორმოცდაათი) ლარის ოდენობით. საფასური გადაიხდება კონკურენციისა და სახელმწიფო შესყიდვების სააგენტოს ოფიციალურ ვებ-გვერდზე (www.procurement.gov.ge) მითითებულ ანგარიშზე:

მიმღების ბანკი	სს ბანკი „რესპუბლიკის" ცენტრალური ფილიალი
ბანკის კოდი: REPLGE22	
მიმღები	სსიპ - „კონკურენციისა და სახელმწიფო შესყიდვების სააგენტო"
მიმღების ანგარიშის № GE52BR0000010591718543	

7. საფასურის გადახდის დამადასტურებელ დოკუმენტში მითითებული უნდა იყოს:

- გადახდის დამადასტურებელი დოკუმენტის უნიკალური ნომერი და გადახდის თარიღი;
- შემსყიდველი ორგანიზაციის დასახელება და საიდენტიფიკაციო კოდი;
- კონკურსანტის დასახელება და საიდენტიფიკაციო კოდი;
- საკონკურსო განცხადების კონკურენციისა და სახელმწიფო შესყიდვების სააგენტოს ოფიციალურ ვებგვერდზე გამოქვეყნების შედეგად განცხადებისთვის მინიჭებული უნიკალური ნომერი.

8. საკონკურსო წინადადება, რომელიც არ შეიცავს საფასურის გადახდის დამადასტურებელ შესაბამის დოკუმენტს არ განიხილება. ამასთანავე, ამ განცხადების მე-6 ან მე-7 პუნქტის დარღვევით წარდგენილი საფასურის გადახდის დამადასტურებელი დოკუმენტის შემთხვევაში პირის საკონკურსო წინადადება დისკვალიფიცირებული იქნება.

9. წარმოდგენილი საკონკურსო წინადადება მოქმედებს კონკურსში გამარჯვებულ კონკურსანტთან ხელშეკრულების დადებამდე.

10. საკონკურსო წინადადებით გათვალისწინებული ყველა დოკუმენტი და ინფორმაცია წარმოდგენილი უნდა იქნეს ქართულ ენაზე და ხელმოწერილი - შესაბამისი უფლებამოსილი პირის მიერ.

11. საკონკურსო წინადადების მიღება იწყება 2013 წლის 18 იანვარს და მთავრდება 2013 წლის 25 იანვარს 17:00 საათზე.

12. დაგვიანებით წარმოდგენილი საკონკურსო წინადადება არ განიხილება.

13. ანგარიშსწორება განხორციელდება გაწეული მომსახურების, შემდგომ უნაღდო ანგარიშსწორების ფორმით, ეროვნულ ვალუტაში (ლარი).

14. მომსახურება მიღება განხორციელდება შესყიდვის ხელშეკრულებით გათვალისწინებული მომსახურების სრულად გაწევის შემდეგ გაფორმებული მიღება-ჩაბარების აქტის და კანონმდებლობით გათვალისწინებული სხვა შესაბამისი დოკუმენტაციის საფუძველზე.

15. საკონკურსო წინადადებასთან ერთად კონკურსანტმა უნდა წამოადგინოს:

• ინფორმაცია (ესკიზები და ფოტოები, შესაძლებელია ელექტრონული ფორმითაც) კონკურენტის მიერ განხორციელებული არანაკლებ 3 ანალოგიური თემატიკის არქიტექტურული პროექტის შესახებ;

• ინფორმაცია დოკუმენტაციის მიწოდების ვადის შესახებ;

• ინფორმაცია ანგარიშსწორების პირობების შესახებ;

• რეკვიზიტები.

წარმოდგენილი საკონკურსო წინადადება უნდა შეიცავდეს ცენტრის საკანალიზაციო მეურნეობის დაგეგმარების თაობაზე შედგენილ განმარტებით ბარათს. კონცეფცია უნდა შეიცავდეს სულ ცოტა შემდეგ ინფორმაციას:

• მუშა ნახაზები და 3D ვიზუალიზაცია რეალური ფერებითა და მასალებით;

• ჭრილები და განშლები;

• მოსაპირკეთებელი მასალების სპეციფიკაციები;

გამარჯვებულმა კონკურსანტმა უნდა წამოადგინოს საბოლოო დოკუმენტაცია იმ სახითა და მოცულობით, რომ შესაძლებელი იყოს მის საფუძველზე ცენტრის საკანალიზაციო მეურნეობის სრული მოწყობის სამუშაოების სახელმწიფო შესყიდვის განხორციელება მოქმედი წესებისა და გავრცელებული პრაქტიკის შესაბამისად. საბოლოო დოკუმენტაცია უნდა შეიცავდეს ცენტრის საკანალიზაციო მეურნეობის მოწყობისთვის აუცილებელი მთლიანი სამუშაოებისათვის საჭირო შემდეგ ინფორმაციას:

• მთლიანი ინტერიერის მუშა ნახაზები და 3D ვიზუალიზაცია რეალური ფერებითა და მასალებით;

• ჭრილები და განშლები;

• მოსაპირკეთებელი მასალების სპეციფიკაციები;

• ცენტრის საკანალიზაციო მეურნეობის მოწყობის პროექტის დეტალური ხარჯთაღრიცხვა;

• მოქმედი სამშენებლო წესებითა და გავრცელებული პრაქტიკით გათვალისწინებული სხვა აუცილებელი დოკუმენტაცია.

16. საკონკურსო წინადადება, რომლის ფასი აღემატება შესყიდვის სავარაუდო ღირებულებას (ჩასატარებელი სამუშაოების შესრულების ღირებულების 1,5%-მდე, 705 ლარი) არ განიხილება.

17. საკონკურსო წინადადების შეფასება და გამარჯვებული კონკურსანტის გამოვლენა მოხდება 10-ქულიანი სისტემით, შემდეგი კრიტერიუმების გათვალისწინებით:

• სრული დაგეგმარების არქიტექტურული კონცეფცია: კოეფიციენტი – 0.3;

• საკონკურსო წინადადების ფასი: კოეფიციენტი – 0.7.

კონკურსანტი გამარჯვებულად ჩაითვლება, თუ მას საკონკურსო კომისიის წევრები ყველაზე მაღალ ჯამურ ქულას მიანიჭებენ. ქულათა თანაბრად განაწილების შემთხვევაში გადამწყვეტია საკონკურსო კომისიის თავმჯდომარის მიერ მინიჭებული ქულა.

18. საკონკურსო კომისიას შეუძლია მოახდინოს იმ საკონკურსო წინადადების დისკვალიფიცირება, რომლის კონცეფციაც მიუღებელი იქნება ესთეტიკური და კონცეპტუალური თვალსაზრისით.

19. გამარჯვებულმა კონკურსანტმა საკონკურსო პირობებით გათვალისწინებული საბოლოო დოკუმენტაცია უნდა წარმოადგინოს ხელშეკრულების დადებიდან არა უგვიანეს 20 დღის ვადაში.

20. შემსყიდველი იტოვებს უფლებას, საჭიროების შემთხვევაში ცვლილებები შეიტანოს საბოლოო დოკუმენტაციაში.

21. გამარჯვებულმა კონკურსანტმა საბოლოო დოკუმენტაციის შედგენისას მჭიდროდ უნდა ითანამშრომლოს შემსყიდველთან და გაითვალისწინოს მისი შენიშვნები და წინადადებები. პროექტის მიმდინარეობა შემსყიდველთან განხილული უნდა იქნეს არანაკლებ კვირაში ერთხელ.

22. საპროექტო-სახარჯთაღრიცხვო დოკუმენტაცია წარმოდგენილი უნდა იქნეს როგორც წერილობით, ისე ელექტრონული ფორმით.

23. საკონკურსო კომისიას უფლება აქვს, ხელშეკრულების დადებამდე ნებისმიერ დროს შეწყვიტოს შესყიდვის პროცედურა, თუ ეს აუცილებელი გახდება მისგან დამოუკიდებელი და წინასწარ გაუთვალისწინებელი ობიექტური მიზეზების გამო, აგრეთვე, საქართველოს სახელმწიფო ან/და საზოგადოებრივი ინტერესებიდან გამომდინარე.

24. შემსყიდველი არ არის ვალდებული, აუნაზღაუროს კონკურსანტს შესყიდვაში მონაწილეობასთან დაკავშირებული ხარჯები.

25. კონკურსანტს დამატებითი განმარტებების მიღება შეუძლია შემდეგ მისამართზე: ქალაქი თბილისი, თამარაშვილი ქ. №15ა, საქართველოს ოკუპირებული ტერიტორიებიდან იძულებით გადაადგილებულ პირთა, განსახლებისა და ლტოლვილთა სამინისტრო. საკონტაქტო პირი - მაიკო მიქაია, ტელ.: 2 31 15 80.

ტექნიკური დავალება

შესყიდვის ობიექტია: გარდაბნის მუნიციპალიტეტის სოფელ მარტყოფში განთავსებული საქართველოს ოკუპირებული ტერიტორიებიდან იძულებით გადაადგილებულ პირთა, განსახლებისა და ლტოლვილთა სამინისტროს ჰუმანიტარული სტატუსის მქონე პირთა და თავშესაფრის მაძიებელთა ცენტრის (შემდგომში - ცენტრი) ტერიტორიაზე საკანალიზაციო მეურნეობის მოწყობისთვის საჭირო არქიტექტურული და საპროექტო-სახარჯთაღრიცხვო დოკუმენტაციის შედგენა.

ობიექტი შედგება "ა" და "ბ" ბლოკებისგან, რომლებიც წარმოადგენს ორსართულიან კაპიტალურ ნაგებობას.

გარდაბნის მუნიციპალიტეტის სოფელ მარტყოფში საკანალიზაციო სისტემის არარსებობის გამო ნაგებობის განტვირთვა ფეკალიებისგან ხდება შენობის მიმდებარე ტერიტორიაზე მოწყობილი სეპტიკური ორმოს მეშვეობით, რომლის ზომებია 3,0*5,0*2,5 (h).

შენობის ორივე ბლოკში სველი წერტილების რაოდენობა (უნიტაზი, საშხაპე, ხელსაბანი, სამრეცხაო) შეადგენს 45 ერთეულს.

პერსპექტივაში გათვალისწინებულია ცენტრის გაფართოვება და შენობის "ა" ბლოკის იდენტური სამსართულიანი ნაგებობის მშენებლობა.

საპროექტო დავალება ითვალისწინებს გამწმენდითი ნაგებობის მოწყობას ცენტრში არსებული სეპტიკური ორმოს ბაზაზე, მის მიმდებარედ არსებულ მდინარეში ჩართვით.

ცენტრის "ა" და "ბ" ბლოკების არქიტექტურული გეგმები, არსებული სეპტიკის ორმოსა და კანალიზაციის ქსელის ნახაზები მოცემულია საკონკურსო დოკუმენტაციის დანართში N1.

საკონკურსო წინადადების ფასში სრულად უნდა აისახოს კონკურსით გათვალისწინებული საპროექტო-სახარჯთაღრიცხვო დოკუმენტაციის მომზადებასთან დაკავშირებული ყველა სარჯი და საქართველოს კანონმდებლობით განსაზღვრული ყველა გადასახადი.

საპროექტო-სახარჯთაღრიცხვო დოკუმენტაცია მომზადებული უნდა იყოს საქართველოში მოქმედი სამშენებლო ნორმებითა და სტანდარტებით.

კონკურსის შედეგად მიღებული დოკუმენტაციის საფუძველზე ჩასატარებელი სამუშაოების შესრულების პროცესში აღმოჩენილი არქიტექტურული ან/და საპროექტო-სახარჯთაღრიცხვო ხარვეზების გამოსწორებას, დამატებითი ანაზღაურების გარეშე, უზრუნველყოფს პროექტის ავტორი.

ცენტრის ტერიტორიაზე საკანალიზაციო მეურნეობის მოწყობისთვის საჭირო არქიტექტურული და საპროექტო-სახარჯთაღრიცხვო დოკუმენტაციით დადგენილი სამშენებლო სამუშაოების ღირებულება არ უნდა აღემატებოდეს 47000 (ორმოცდაშვიდი ათასი) ლარს.

პროექტირების პერიოდში საპროექტო დავალებით გაუთვალისწინებელი სამუშაოების შესრულების საკითხი უთანხმდება (წერილობით) შემსყიდველს.

ხელშეკრულება
სახელმწიფო შესყიდვის შესახებ
N

ქ. თბილისი --იანვარი 2013 წ.

(„არქიტექტურული და საპროექტო-სახარჯთაღიცხვო" მომსახურების შესყიდვა „ელექტრონული კონკურსის" (----------) საშუალებით)

ვხელმძღვანელობთ რა საქართველოში მოქმედი კანონმდებლობით, ერთის მხრივ საქართველოს ოკუპირებული ტერიტორიებიდან იძულებით გადაადგილებულ პირთა, განსახლებისა და ლტოლვილთა სამინისტრო (შემდგომში _ შემსყიდველი), წარმოდგენელი --------- ----------ს სახით და ---------- (შემდგომში "მიმწოდებელი"), წარმოდგენელი ---------- სახით მეორეს მხრივ, ვდებთ წინამდებარე ხელშეკრულებას შემდეგზე:

მუხლი 1. ხელშეკრულებაში გამოყენებულ ტერმინებს აქვთ შემდეგი მნიშვნელობა:

1.1. ხელშეკრულება სახელმწიფო შესყიდვის შესახებ (შემდგომში _ 'ხელშეკრულება~) _ 'სახელმწიფო შესყიდვების შესახებ~ საქართველოს კანონისა და სახელმწიფო შესყიდვების სააგენტოს თავმჯდომარის 2011 წლის 7 აპრილის N9 ბრძანებით დამტკიცებული 'გამარტივებული შესყიდვის, გამარტივებული ელექტრონული ტენდერისა და ელექტრონული ტენდერის ჩატარების წესის" საფუძველზე შემსყიდველ ორგანიზაციასა და მიმწოდებელს შორის დადებული ხელშეკრულება, რომელიც ხელმოწერილია მხარეთა მიერ, მასზე დართული ყველა დოკუმენტით, რომლებზეც ხელშეკრულებაში არის მინიშნებული;

1.2. შემსყიდველი ორგანიზაცია (შემდგომში 'შემსყიდველი~) - ნიშნავს ორგანიზაციას (დაწესებულებას), რომელიც ახორციელებს შესყიდვას;

1.3. მიმწოდებელი ორგანიზაცია (შემდგომში 'მიმწოდებელი~) - ნიშნავს იურიდიულ ან ფიზიკურ პირს, რომელმაც შემსყიდველთან გააფორმა ხელშეკრულება სახელმწიფო შესყიდვის შესახებ;

1.4. ხელშეკრულების ღირებულება - ნიშნავს საერთო თანხას, რომელიც უნდა გადაიხადოს შემსყიდველმა ორგანიზაციამ მიმწოდებლის მიერ ხელშეკრულებით ნაკისრი ვალდებულებების სრული და ზედმიწევნით შესრულებისათვის;

1.5. 'დღე~, 'კვირა~, 'თვე~ ნიშნავს კალენდარულ დღეს, კვირას, თვეს, თუ ხელშეკრულებით სხვა პირობა არ არის გათვალისწინებული.

მუხლი 2. ხელშეკრულების საფუძველი

ელექტრონული კონკურსის საშუალებით მომსახურების სახელმწიფო შესყიდვის წინამდებარე ხელშეკრულება იდება შემსყიდველისთვის „საქართველოს 2013 წლის სახელმწიფო ბიუჯეტის შესახებ" საქართველოს კანონით გამოყოფილი ასიგნებების ფარგლებში, „სახელმწიფო შესყიდვების შესახებ" საქართველოს კანონის მოთხოვნების, საკონკურსო დოკუმენტაციაში მოცემული ხელშეკრულების პროექტის, შემსყიდველის მოთხოვნების და კონკურსში (**SPA** --------) გამარჯვებული პრეტენდენტის წინადადების შესაბამისად.

მუხლი 3. ხელშეკრულების საგანი

3.1. ხელშეკრულების საგანს წარმოადგენს საქართველოს ოკუპირებული ტერიტორიებიდან იძულებით გადაადგილებულ პირთა, განსახლებისა და ლტოლვილთა სამინისტროს მიერ ~საქართველოს 2013 წლის სახელმწიფო ბიუჯეტის შესახებ~ საქართველოს კანონით გამოყოფილი

ასიგნებების ფარგლებში არქიტექტურული და საპროექტო-სახარჯთაღიცხვო მომსახურების შესყიდვა;

3.2. **CPV 712 42000** – „პროექტისა და გეგმის მომზადება, ხარჯების გამოთვლა";

3.3. შესყიდვის საშუალებად გამოყენებულია „ელექტრონული კონკურსი".

მუხლი 4. ხელშეკრულების ღირებულება (ფასი)

4.1. მომსახურების შესყიდვის საერთო ღირებულება შეადგენს ---- (----------ლარი) ლარს. საქართველოში მოქმედი კანონმდებლობთ გათვალისწინებული გადასახადების, მოსაკრებლებისა და სხვა გადასახდელების გათვალისწინებით;

4.2. ხელშეკრულებით გათვალისწინებული მომსახურების ღირებულება არ შეიძლება აღემატებოდეს კონკურსში გამარჯვებული პრეტენდენტის მიერ სისტემის მეშვეობით დაფიქსირებულ საბოლოო ფასს;

4.3. წინამდებარე ხელშეკრულებაში დაფიქსირებული გასაწევი მომსახურების ფასი წარმოადგენს ხელშეკრულების ღირებულებით პარამეტრებს და მისი გაზრდა ხელშეკრულების მოქმედების მთელი პერიოდის განმავლობაში დაუშვებელია;

4.4. ხელშეკრულების ღირებულებითი პარამეტრების შეცვლა დასაშვებია მხარეთა შეთანხმებით, მხოლოდ ხელშეკრულების პირობებში მითითებულ შემთხვევებში და ზომით;

4.5. მომსახურების მიწოდების ადგილია ქ. თბილისი თამარაშვილის ქ. N15ა;

მუხლი 5. მომსახურების გაწევის ვადა

მომსახურების გაწევის პერიოდი განსაზღვრულია ხელშეკრულების ხელმოწერიდან 20 (ოცი) სამუშაო დღის ვადამდე.

მუხლი 6. ხელშეკრულების მოქმედების ვადა

ხელშეკრულება ძალაშია და მოქმედებს მისი ხელმოწერიდან 2013 წლის 1 ივლისამდე.

მუხლი 7. მხარეთა უფლება-მოვალეობანი

7.1. „მიმწოდებელი" ვალდებულია ხელშეკრულების გაფორმებიდან 3 სამუშაო დღის ვადაში განახორციელოს წინამდებარე ხელშეკრულის მე-3 მუხლით გათვალისწინებული მომსახურების მოწოდების დაწყება. იგი პასუხისმგებელია გაწეული მომსახურების ხარისხზე და დროულობაზე, პასუხს აგებს და სრულად აუნაზღაურებს „შემსყიდველს" მისთვის მიყენებულ ზარალს;

7.2. „მიმწოდებელი" პასუხს აგებს მოქმედი კანონმდებლობით გათვალისიწნებული გადასახადების დროულად გადახდაზე;

7.3. „შემსყიდველი" ვალდებულია მიმწოდებლის მიერ ხელშეკრულებით ნაკისრი და შესრულებული ვალდებულებები აანაზღაუროს სრულად;

7.4. "შემსყიდველი" არ აგებს პასუხს "მიმწოდებლის" მიერ მესამე პირის მიმართ ნაკისრ ვალდებულებებზე, მესამე პირისათვის მიყენებულ ზიანზე ან/და ზარალზე.

მუხლი 8. მომსახურების მიღება-ჩაბარების წესი

8.1. შესყიდვის ობიექტი ან მისი ნაწილი (ეტაპი) ჩაითვლება მიღებულად (მიწოდებულად) მხოლოდ შესაბამისი „მიღება-ჩაბარების" აქტის გაფორმებისა და მოქმედი კანონმდებლობით გათვალისწინებული დოკუმენტაციის წარმოდგენის შემდეგ, თუ ხელშეკრულების პირობებით სხვა რამ არ არის გათვალისწინებული;

8.2. შესყიდვის ობიექტის მიღება-ჩაბარების და საბოლოო შემოწმების ადგილი, პირობები, ეტაპები და წესი ასახულია წინამდებარე ხელშეკრულებაში;

8.3. შესყიდვის ობიექტის და/ან მისი ნაწილის, (ეტაპის) მიღებისას (და/ან შემოწმების შედეგად) გამოვლენილი ნაკლის აღმოფხვრას საკუთარი ხარჯებით უზრუნველყოფს მიმწოდებელი, 3 (სამი) კალენდარულ დღემდე ვადაში;

მუხლი 9. მომსახურების ინსპექტირების პირობები

9.1. „შემსყიდველი" უფლებამოსილია შესყიდვის ობიექტის მიწოდების პარალელურად განახორციელოს მომსახურების შესყიდვის მიმდინარეობის შესაბამისობის შემოწმება ხელშეკრულებით გათვალისწინებულ მოთხოვნებთან;

9.2. „შემსყიდველის" მხრიდან ხელშეკრულებით გათვალისწინებული მოთხოვნების შესაბამისობის ინსპექტირებას განახორციელებს სამინისტროს ტექნიკური ზედამხედველობის სამმართველო, ხოლო მიღება-ჩაბარების აქტზე ხელის მოწერას - ტექნიკური ზედამხედველობის სამმართველოს უფროსი;

9.3. შემოწმების შედეგად გამოვლენილი ნებისმიერი შეუსაბამობის შესახებ „შემსყიდველი" დაუყოვნებლივ აცნობებს მიმწოდებელს წუნდების მიზეზების მითითებით, ხოლო გამოვლენილი ნაკლის აღმოფხვრასთან დაკავშირებული ხარჯების ანაზღაურებას უზრუნველყოფს „მიმწოდებელი", საქართველოს კანონმდებლობით დადგენილი წესით;

9.4. შემსყიდველს შეუძლია უარი განაცხადოს შესყიდვის ობიექტის ან მისი ნაწილის (ეტაპის) მიღებაზე იმ შემთხვევაშიც, თუ შუალედური კონტროლის (მონიტორინგის) შედეგები იყო დადებითი.

მუხლი 10. მიწოდებული მომსახურების ხარისხი და გარანტია

10.1. „მიმწოდებელი" იძლევა გარანტიას, რომ შესყიდვის ტექნიკური დავალების მიხედვით მიწოდებული მომსახურება იქნება მაღალი ხარისხის და საერთაშორისო სტანდარტების შესაბამისი;

10.2. მიმწოდებელი ვალდებულია შემსყიდველის შეტყობინების მიღებისთანავე განახორციელოს უხარისხოდ შესრულებული მომსახურების ან მისი ნაწილის გამოსწორება შემსყიდველის მხრიდან რაიმე დამატებითი დანახარჯების გაწევის გარეშე;

10.3. მიმწოდებლის მიერ ამ ვალდებულების შეუსრულებლობის შემთხვევაში შემსყიდველს უფლება აქვს თვითონ მიიღოს ზომები წარმოქმნილი დეფექტების გამოსასწორებლად და მოთხოვოს მიმწოდებელს შესაბამისი ხარჯების ანაზღაურება ან გამოქვითოს ეს თანხა ხელშეკრულების მიხედვით მიმწოდებლისთვის გადასახდელი თანხიდან;

10.4. წინასწარი ანგარიშსწორების შემთხვევაში მიმწოდებელი ვალდებულია წარუდგინოს შემსყიდველს წინასწარ გადასახდელი თანხის ოდენობის გარანტია ხელშეკრულებით გათვალისწინებული პირობებით.

11. ხელშეკრულების შესრულების გარანტია ან დაზღვევა

ხელშეკრულების შესრულების გარანტიის ან დაზღვევის მოთხოვნა სავალდებულოა თუ ხელშეკრულების საერთო ღირებულება შეადგენს ან აღემატება 200 000 ლარს, ხოლო თუ ხელშეკრულების საერთო ღირებულება ნაკლებია 200 000 ლარზე, ხელშეკრულების შესრულების გარანტიის ან დაზღვევის მოთხოვნა დაუშვებელია.

მუხლი 12. ანგარიშსწორების ფორმა, გრაფიკი (ვადები) და ადგილი

12.1. ანგარიშსწორება ხორციელდება უნაღდო ანგარიშსწორებით, საქართველოს ეროვნულ ვალუტაში „ლარი";

12.2. გაწეული მომსახურების ანაზღაურება განხორციელდება მიღება-ჩაბარების აქტის გაფორმებისა და მოქმედი კანონმდებლობით გათვალისწინებული შესაბამისი დოკუმენტაციის წარმოდგენის შემდეგ 15 საბანკო დღის ვადაში;

12.4. ანაზღაურების ადგილია ქალაქი თბილისი.

13. მომსახურების გაწევის პირობები

13.1. მომსახურების გაწევა ხორციელდება მიმწოდებლის სატენდერო წინადადებაში ასახული ან/და წინამდებარე ხელშეკრულებით დადგენილი მიწოდების პირობების შესაბამისად;

13.2. ხელშეკრულების პირობებში დაფიქსირებული პერიოდულობით შემსყიდველი და მიმწოდებელი ერთობლივად განიხილავენ მომსახურების მოწოდების გრაფიკის (ასეთის

არსებობის შემთხვევაში) შედგენის და შესრულების მიმდინარეობის საკითხებს და საჭიროების შემთხვევაში ურთიერთშეთანხმების საფუძველზე, წერილობითი ფორმით, შეაქვთ გრაფიკში სათანადო ცვლილებები.

13.3. ხელშეკრულების დამდებ არც ერთი მხარეს არა აქვს უფლება შეიტანოს გრაფიკში ცვლილებები მეორე მხარესთან წერილობითი შეთანხმების გარეშე.

მუხლი 14. ხელშეკრულებაში ცვლილების/დამატების შეტანა

14.1. ხელშეკრულების დამდებ არც ერთი მხარეს არა აქვს უფლება ცალმხრივად შეცვალოს ხელშეკრულების პირობები;

14.2. თუ რაიმე წინასწარ გაუთვალისწინებელი მიზეზების გამო წარმოიშობა ხელშეკრულების პირობების შეცვლის აუცილებლობა, ცვლილებების შეტანის ინიციატორი ვალდებულია წერილობით შეატყობინოს მეორე მხარეს. ამავე დროს, „შემსყიდველი" არ არის ვალდებული წარუდგინოს „მიმწოდებელს" რაიმე მტკიცებულება იმ გარემოებებთან დაკავშირებით, რის გამოც წარმოიშვა ხელშეკრულების პირობების შეცვლის აუცილებლობა;

14.3. ხელშეკრულების პირობების ნებისმიერი ცვლილება უნდა გაფორმდეს წერილობითი ფორმით შედგენილი დანართის (შეთანხმება) სახით, რომელიც იქნება ხელშეკრულების განუყოფელი ნაწილი;

14.4. ხელშეკრულების პირობების შეცვლა დაუშვებელია, თუ ამ ცვლილების შედეგად იზრდება ხელშეკრულების ჯამური ღირებულება ან უარესდება ხელშეკრულების პირობები შემსყიდველი ორგანიზაციისთვის, გარდა საქართველოს სამოქალაქო კოდექსის 398-ე მუხლით დადგენილი შემთხვევებისა.

14.5. „საქართველოს სამოქალაქო კოდექსის" 398-ე მუხლით გათვალისწინებული პირობების დადგომის შემთხვევაში დაუშვებელია თავდაპირველად დადებული ხელშეკრულების ჯამური ღირებულების 10%-ზე მეტი ოდენობით გაზრდა.

მუხლი 15. უფლებების გადაცემა

მიმწოდებელს არა აქვს უფლება შემსყიდველის წერილობითი თანხმობის გარეშე მთლიანად ან ნაწილობრივ გადასცეს მესამე პირს ამ ხელშეკრულებით გათვალისწინებული უფლება-მოვალეობანი.

მუხლი 16. ფორს-მაჟორი

ხელშეკრულების პირობების ან რომელიმე მათგანის მოქმედების შეჩერება ფორს-მაჟორული გარემოებების (საქართველოს კანონმდებლობით დადგენილი ფორს-მაჟორული გარემოებები) დადგომის გამო არ იქნება განხილული, როგორც ხელშეკრულების პირობების შეუსრულებლობა ან დარღვევა და არ გამოიწვევს საჯარიმო სანქციების გამოყენებას.

მუხლი 17. მხარეთა პასუხისმგებლობა ხელშეკრულების პირობების დარღვევისათვის

17.1. ხელშეკრულებით ნაკისრი ვალდებულებების შეუსრულებლობის ან არაჯეროვნად შესრულების შედეგად მიყენებული ზარალისათვის მხარეები ერთმანეთის წინაშე პასუხს აგებენ მოქმედი კანონმდებლობის შესაბამისად;

17.2. წინამდებარე ხელშეკრულებით დადგენილი მომსახურების მიწოდების ვადების დარღვევის შემთხვევაში მხარეებს ეკისრებათ პირგასამტეხლოს გადახდის ვალდებულება, ყოველ ვადაგადაცილებულ დღეზე მომსახურების საერთო ღირებულების 0,7 %-ის ოდენობით.

მუხლი 18. ხელშეკრულებიდან გასვლა

18.1. ხელშეკრულებიდან გასვლისას მხარეს შეუძლია მოითხოვოს ზიანის ანაზღაურება, რომელიც მას მიადგა მეორე მხარის მიერ ხელშეკრულებით ნაკისრი ვალდებულების შეუსრულებლობით;

18.2. ხელშეკრულებიდან გასვლასთან და ზიანის ანაზღაურებასთან დაკავშირებით გამოიყენება ეს ხელშეკრულება და მოქმედი კანონმდებლობის მოთხოვნები.

მუხლი 19. დავების გადაწყვეტის წესი

ხელშეკრულების დამდები მხარეები თანხმდებიან მასზედ, რომ პირდაპირი არაოფიციალური მოლაპარაკებების მეშვეობით მოაგვარებენ მათ შორის წარმოქმნილ ნებისმიერ უთანხმოებას და დავას, ხოლო შეუთანხმებლობის შემთხვევაში - მიმართავენ სასამართლოს, საქართველოში მოქმედი კანონმდებლობის შესაბამისად.

მუხლი 20. ხელშეკრულების ენა

20.1. შემსყიდველი ორგანიზაციის გადაწყვეტილებით, ხელშეკრულების დადება შესაძლებელია როგორც ქართულ, ისე უცხოურ ენებზე. ხელშეკრულების უცხოურ ენაზე დადების შემთხვევაში, იგი საქართველოს კანონმდებლობით დადგენილი წესით უნდა ითარგმნოს ქართულ ენაზე.

20.2. იმ შემთხვევაში თუ ხელშეკრულების მეორე მხარე არის უცხო ქვეყნის წარმომადგენელი მაშინ მეორე ეგზემპლარი ითარგმნება მიმწოდებლისათვის მისაღებ ენაზე, ხოლო ინტერპრეტაციისას ქართულ ენაზე დაწერილი ხელშეკრულება წარმოადგენს გადამწყვეტს;

20.3. ხელშეკრულებასთან დაკავშირებული მთელი წერილობითი მოლაპარაკებები და სხვა დოკუმენტაცია, რომელიც გაიცვლება მხარეთა შორის უნდა შეესაბამებოდეს აღნიშნულ პირობებს;

20.4. ხელშეკრულება შედგენილია ქართულ ენაზე 3 (სამი) ეგზემპლარად და სამივეს აქვს თანაბარი იურიდიული ძალა.

მუხლი 21. სხვა პირობები

მხარეები ეთანხმებიან და კისრულობენ ვალდებულებას დაიცვან და შეასრულონ საკონკურსო განაცხადით განსაზღვრული მოთხოვნები.

მუხლი 22. მხარეთა რეკვიზიტები

შემსყიდველი: **მიმწოდებელი:**

პირველი სართულის გეგმა ავეჯის განლაგებით First Floor Plan With Furniture Arrangement

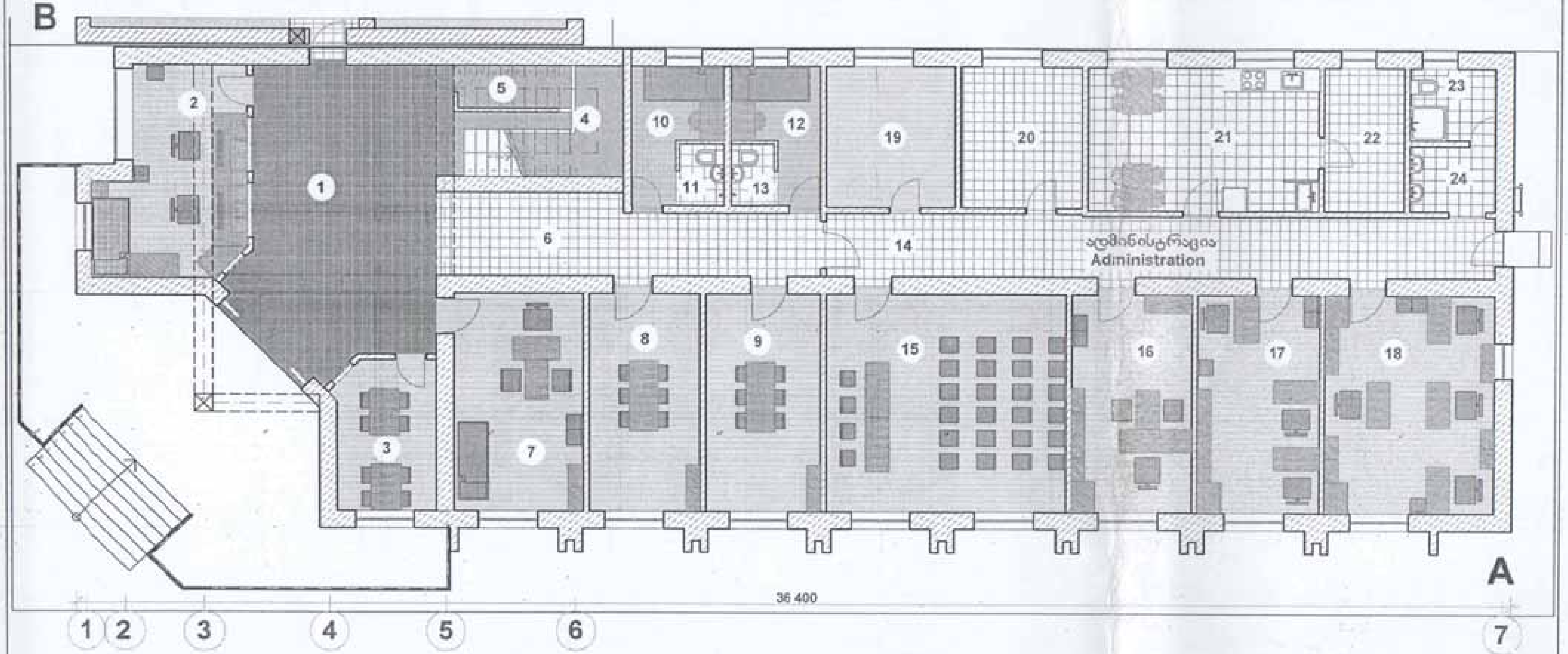

ექსპლიკაცია Explication

№	დასახელება Description	Size m² ფართი მ²
1	ვესტიბიული Vestibule	37.8
2	დაცვა Security	16.6
3	შეხვედრების ოთახი Meeting room	10.0
4	კიბის უჯრედი Stairs cell	10.3
5	ელექტროფარის ოთახი Electric equipment room	3.6
6	I დერეფანი I corridor	20.7
7	ექიმის ოთახი Consulting room	18.5
8	გასაუბრების ოთახი I Interview room 1	15.5

№	დასახელება Description	Size m² ფართი მ²
9	გასაუბრების ოთახი 2 Interview room2	17.2
10	კარანტინის ოთახი I Quarantine room 1	6.3
11	კარანტინის WC I Quarantine WC 1	1.8
12	კარანტინის ოთახი 2 Quarantine room2	6.3
13	კარანტინის WC 2 Quarantine WC 2	1.8
14	II დერეფანი II corridor	30.7
15	საკონფერენციო Conference hall	34.0
16	კაბინეტი Office	17.3

№	დასახელება Description	Size m² ფართი მ²
17	სამუშაო ოთახი Working room	17.4
18	სამუშაო ოთახი Working room	24.7
19	სამუშაო ოთახი Working room	11.8
20	დამხმარე სათავსო Addional store-room	11.1

№	დასახელება Description	Size m² ფართი მ²
21	სამზარეულო-სასადილო Kitchen- dining room	21.5
22	საკუჭნაო Store-room	7.7
23	ტუალეტი საშხაპე კაბინით WC with shower room	4.1
24	ხელსაბანი Wash-stand	4.6

შპს "ქერარქიტექტურა" Ltd. "KERARCHITECTURE"				A ბლოკი – არქიტექტურა A Block – Architecture	
სოფ. მარტყოფში დევნილთა მიღებისა და დროებითი განთავსების ცენტრის რეაბილიტაცია Refugee Reception and Temporary Residence Center Rehabilitation at Markopi Village				I სართულის გეგმა ავეჯის განლაგებით First Floor Plan With Furniture Arrangement	
დირექტორი Director	გ. კერესელიძე G. Kereselidze		07.09.	მასშტაბი Scale 1:100	სტადია Stage D. P.
D. C. A.	გ. კერესელიძე G. Kereselidze		07.09.	ფურც. Pg.№ A-3	შეკ. Order № 1-712-2009
შეასრულა Designed by	გ. კერესელიძე G. Kereselidze		07.09.	ფურცლები Pgs 14	ქ. თბილისი Tbilisi 2009

მეორე სართულის გეგმა ავეჯის განლაგებით — Second Floor Plan With Furniture Arrangement

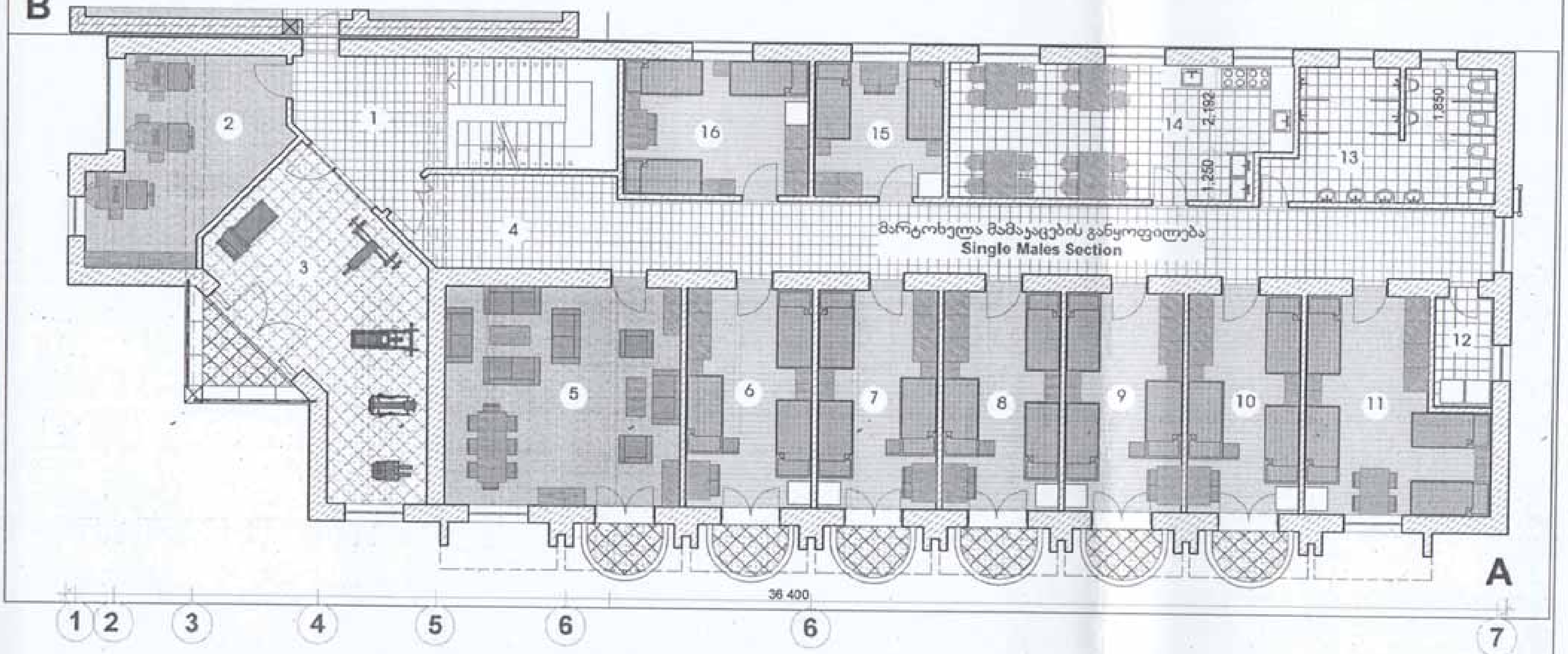

ექსპლიკაცია — Explication

№	დასახელება Description	Size m² ფართი მ²
1	ტამბური Tambour	12.5
2	ბიბლიოთეკა Library	21.1
3	ტრენაჟორები Training aparatus	32.0
4	დერეფანი Corridor	58.7
5	საერთო ოთახი General room	33.7
6	საძილე ოთახი Sleeping room	18.3
7	საძილე ოთახი Sleeping room	17.5
8	საძილე ოთახი Sleeping room	16.8
9	საძილე ოთახი Sleeping room	17.0
10	საძილე ოთახი Sleeping room	16.4
11	საძილე ოთახი Sleeping room	22.7
12	სამრეცხაო Laundry	4.5
13	WC	18.3
14	სამზარეულო-სასადილო Kitchen-dining room	28.7
15	საძილე ოთახი Sleeping room	11.2
16	საძილე ოთახი Sleeping room	16.1

შპს "ქერარქიტექტურა" Ltd. "KERARCHITECTURE"			A ბლოკი – არქიტექტურა A Block – Architecture
სოფ. მარტყოფში ლტოლვილთა მიღებისა და დროებითი განთავსების ცენტრის რეაბილიტაცია Refugee Reception and Temporary Residence Center Rehabilitation at Martkopi Village			II სართულის გეგმა ავეჯის განლაგებით Second Floor Plan With Furniture Arrangement
დირექტორი Director	გ. კერესელიძე G. Kereselidze	07.09. მასშტაბი Scale 1:100	სტადია მ. პ. Stage D. P.
მ. ქ. ა. D. C. A.	გ. კერესელიძე G. Kereselidze	07.09. ფურც.Pg.№ A-4 A-4	შეკვ. Order № 1-712-2009
შეასრულა Designed by	გ. კერესელიძე G. Kereselidze	07.09. ფურცლები Pgs 14	ქ. თბილისი Tbilisi 2009

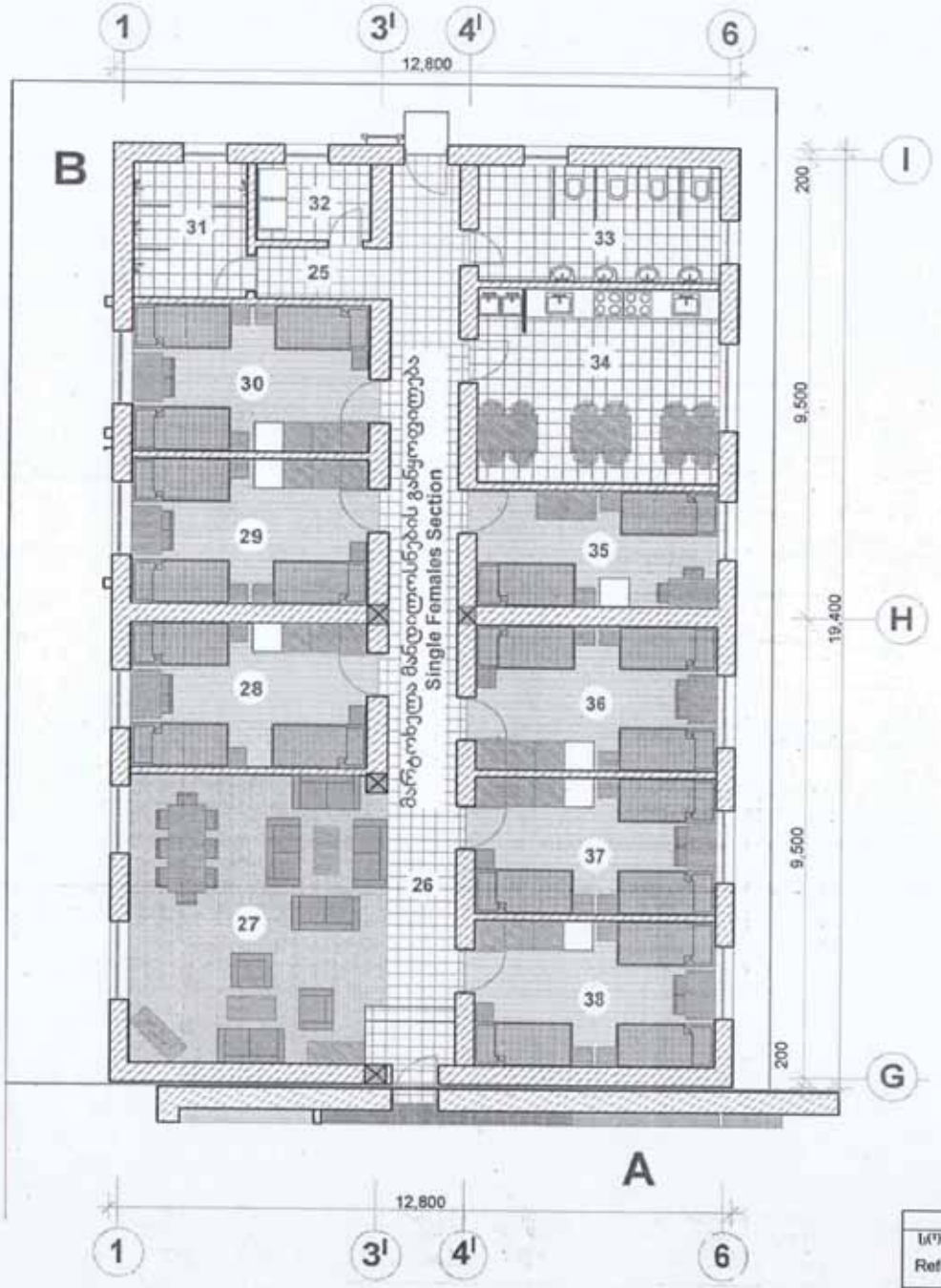

პირველი სართულის გეგმა ავეჯის განლაგებით

First Floor Plan With Furniture Arrangement

ექსპლიკაცია Explication

№	დასახელება Description	Size m² ფართი მ²
25	დერეფანი Corridor	26.7
26	ტამბური Tambour	3.1
27	დასასვენებელი სივრცე Resting space	31.1
28	საძილე ოთახი Sleeping room	14.9
29	საძილე ოთახი Sleeping room	14.9
30	საძილე ოთახი Sleeping room	14.9
31	საშხაპე Shover room	6.6
32	საბრეკვხაო Laundry	3.9
33	WC	11.9
34	საშუალოელო-სასადილო Kitchen- dining room	19.7
35	საძილე ოთახი Sleeping room	12.0
36	საძილე ოთახი Sleeping room	14.9
37	საძილე ოთახი Sleeping room	13.9
38	საძილე ოთახი Sleeping room	14.9

შპს "კერარქიტექტურა" Ltd. "KERARCHITECTURE"				B ბლოკი – არქიტექტურა B Block – Architecture	
სოფ. მარტყოფში ლტოლვილთა მიღებისა და დროებითი განთავსების ცენტრის რეაბილიტაცია Refugee Reception and Temporary Residence Center Rehabilitation at Martkopi Village				I სართულის გეგმა ავეჯის განლაგებით First Floor Plan With Furniture Arrangement	
დირექტორი Director	გ. კერესელიძე G. Kereselidze		07.09.	მასშტაბი Scale 1:100	სტადია St. J. Stage D. P
D. C. A.	გ. კერესელიძე G. Kereselidze		07.09.	ფურცელი Pg. № ა-3 A-3	ბრძ. Order № 1-712-2009
მშენებელი Designed by	გ. კერესელიძე G. Kereselidze		07.09.	ფურცლების Pgs 11	ქ. თბილისი Tbilisi 2009

მეორე სართულის გეგმა ავეჯის განლაგებით

Second Floor Plan With Furniture Arrangement

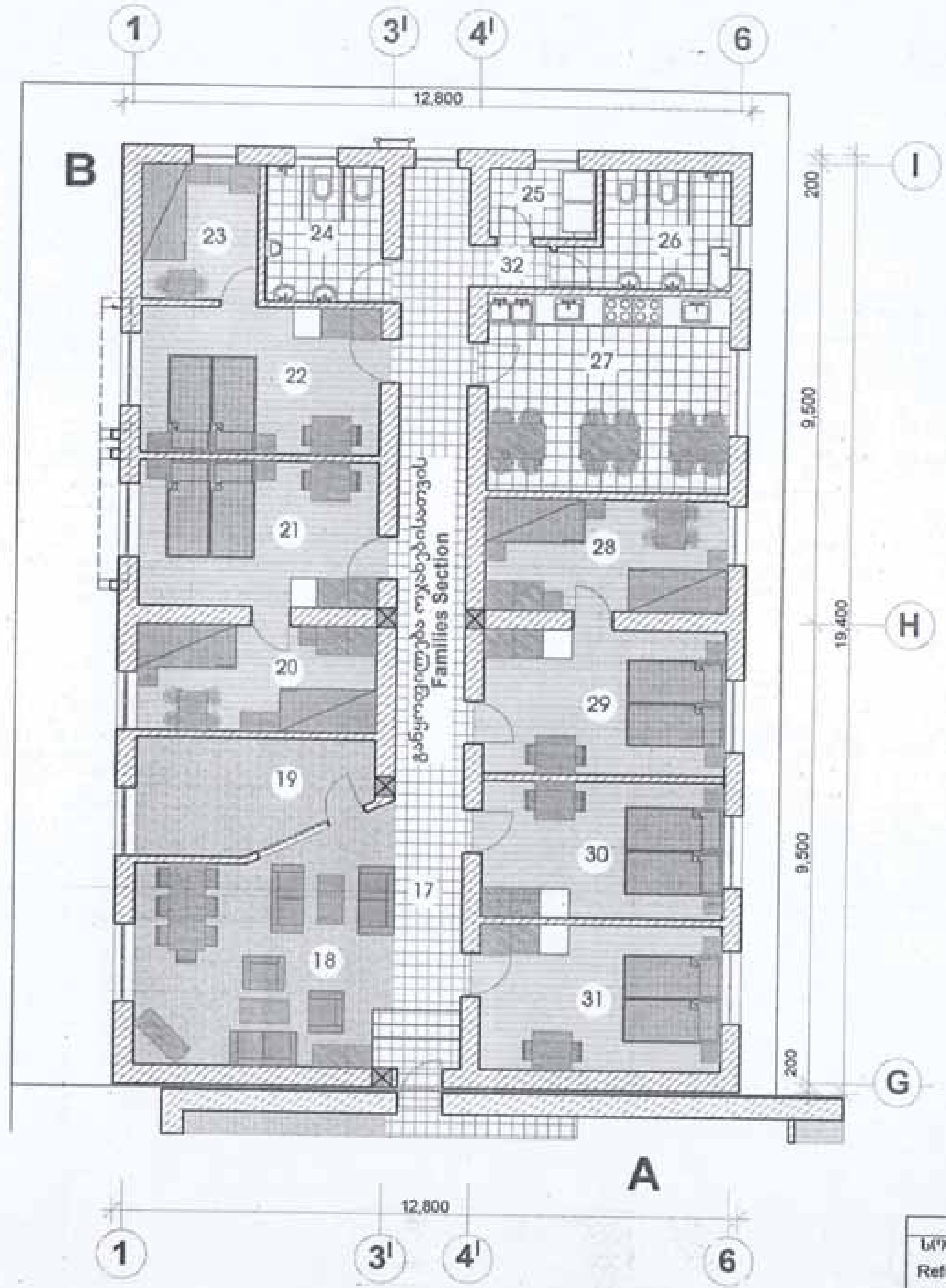

ექსპლიკაცია Explication

№	დასახელება Description	Size m² ფართი მ²
17	დერეფანი Corridor	26.5
18	დასასვენებელი ფართი Resting space	23.6
19	ბავშვების ოთახი Children room	10.4
20	საძილე ოთახი ბავშვებისათვის Sleeping room for children	10.8
21	საძილე ოთახი Sleeping room	14.9
22	საძილე ოთახი Sleeping room	14.9
23	საძილე ოთახი ბავშვებისათვის Sleeping room for children	6.7
24	WC	6.9
25	სამრეცხაო Laundry	3.1
26	WC	7.1
27	სამზარეულო-სასადილო Kitchen- dining room	19.9
28	საძილე ოთახი ბავშვებისათვის Sleeping room for children	11.3
29	საძილე ოთახი Sleeping room	14.9
30	საძილე ოთახი Sleeping room	13.9
31	საძილე ოთახი Sleeping room	14.9
32	ტამბური Tambour	1.4

შპს "კერარქიტექტურა" Ltd. "KERARCHITECTURE"

Refugee Reception and Temporary Residence Center Rehabilitation at Martkopi Village

B ბლოკი – არქიტექტურა
B Block – Architecture

II სართულის გეგმა ავეჯის განლაგებით
Second Floor Plan With Furniture Arrangement

Director	G. Kereselidze	07.09.	Scale 1:100	Stage D. P.
D. C. A.	G. Kereselidze	07.09.	Pg № A-4	Order № 1-712-2009
Designed by	G. Kereselidze	07.09.	Pgs 11	Tbilisi 2009

ეზოს წყალსადენ-კანალიზაციის ქსელების გეგმა

Yard Water Pipeline Sewerage Plan

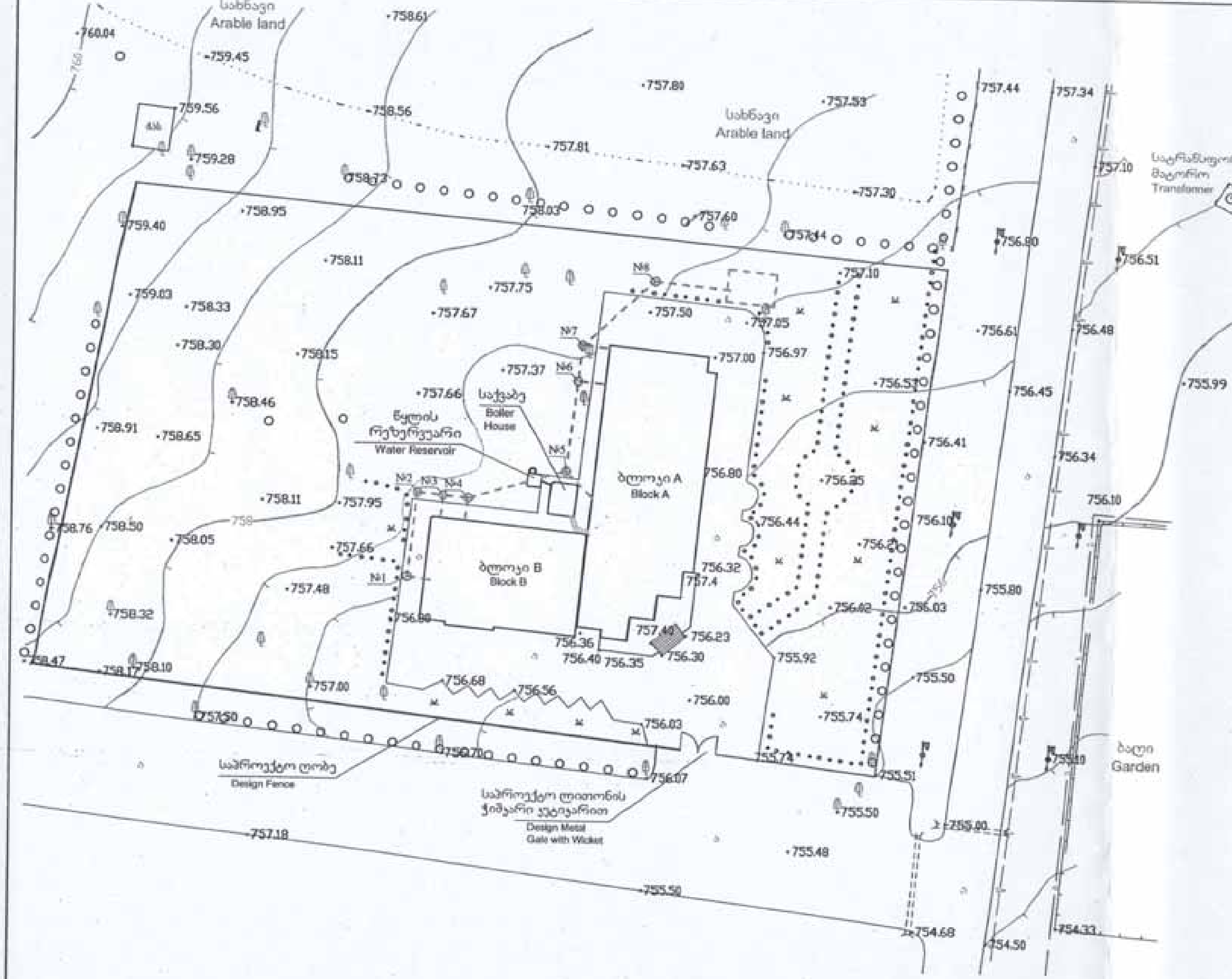

პირობითი აღნიშვნები

Conditional designations

- წყალსადენის ჭა — Water pipeline well
- საპროექტო თბოქსელი — Design heating network
- ეზოს კანალიზაციის ქსელი — Yard sewerage network
- კანალიზაციის ჭა — Sewerage well
- საკანალიზაციო ორმო — Sewerage hole

შპს "კერარქიტექტურა" Ltd. "KERARCHITECTURE"			ეზოს საინჟინრო ქსელები Yard Engineering Networks	
სოფ. მარტყოფში ლტოლვილთა მიღებისა და დროებითი განთავსების ცენტრის რეაბილიტაცია Refugee Reception and Temporary Residence Center Rehabilitation at Martkopi Village			ეზოს წყალსადენ-კანალიზაციის გეგმა Yard water pipeline sewerage plan	
დირექტორი Director	გ. კერესელიძე G. Kereselidze	07.09	მასშტაბი Scale 1:500	სტადია Stage D.P.
D.C.A.	გ. კერესელიძე G. Kereselidze	07.09	Pg. N EWS-1	Order N 1-712-2009
Designed by	K. Kutshava	07.09	Pgs 3	Tbilisi 2009

კონ. არმირების გეგმა მ 1:100
Plan S 1:100

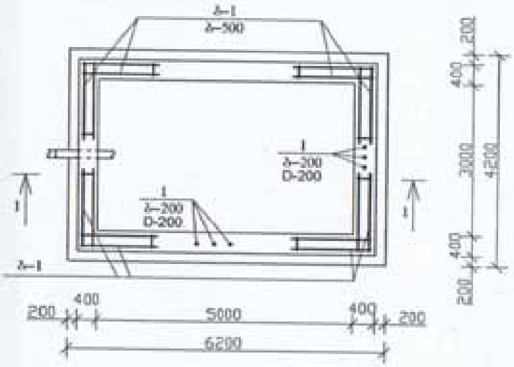

გადახურვის ფილის არმირება მ 1:100
Roofing Tile Reinforcement S 1:100

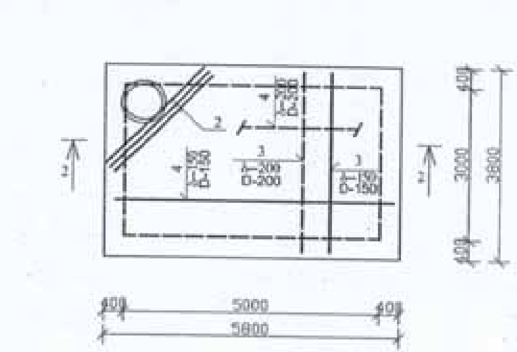

1–1 მ 1:100
S 1:100

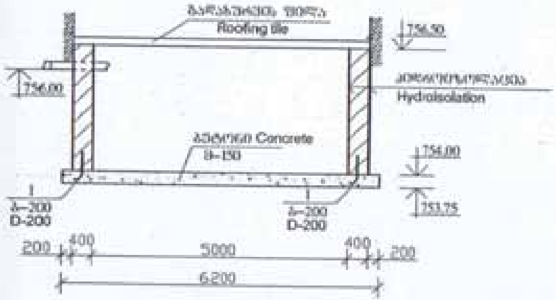

ბადე ბ–1 მ 1:20
Net N-1 S 1:20

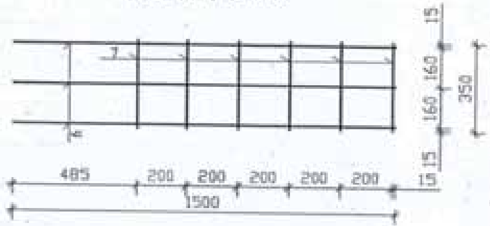

2–2 მ 1:20
S 1:20

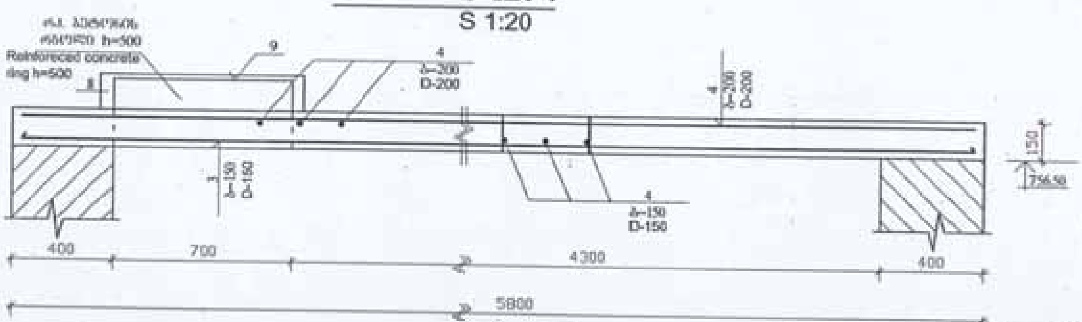

ფორმ. paper	ზონა zone	პოზ. position	აღნიშვნა Designation	დასახელება Description	რაოდ. ც. Quantity	შენიშვნა Note
				საძირკვლის ფილა (n=1ც) Foundation Tile		
				დეტალები Details		
		1	Φ8AIსახსტ.5781-83 Gov.Stand.	ℓ=500	100	0.31 კგ kg
				ბეტონი B-150 Concrete M-150	–	6.52 მ³ m³
				ბადე ბ-1 Net B-1	48	2.64 კგ kg
				გადახურვის ფილა (n=1ც) Roofing Tile		
				დეტალები Details		
		2	Φ18AIVსახსტ.5781-83 Gov.Stand.	ℓ=3300	3	6.60 კგ kg
		3	Φ14AIIIსახსტ.5781-83 Gov.Stand.	ℓ=3750	70	4.54 კგ kg
		4	Φ14AIIIსახსტ.5781-83 Gov.Stand.	ℓ=5750	46	6.96 კგ kg
		5	Φ6AIსახსტ.5781-83 Gov.Stand.	ℓ=130	32	0.03 კგ kg
				ბეტონი B-200 Concrete M-200	–	3.30 მ³ m³
				ბ-1 B-1		
				დეტალები Details		
		6	Φ8AIსახსტ.5781-83 Gov.Stand.	ℓ=500	3	0.60 კგ kg
		7	——"——	ℓ=500	6	0.14 კგ kg
				რკ. ბეტ. ანაკრები რგოლი R.C. Ring		
		8	d=700	h=500	1	
				ჭის ხუფი რგოლით Well cover with ring		
		9	d=700	d=700	1	

1. ±0.00 შეფარდება აბსოლუტურ ნიშნულობას 757.50
2. საძირკვლის ფილის ქვეშ მოეწყოს ღორღის მოსამზადებელი ფენა სისქით 100 მმ.

1. ±0.00 conforms with absolute amount 757.50
2. Under foundation tile road metal preparation layer must be arranged 100mm.

შპს "კერარქიტექტურა" Ltd. "KERARCHITECTURE"			საკანალიზაციო ჭა - კონსტრუქციები Sewerage Hole - Constructions
Refugee Reception and Temporary Residence Center Rehabilitation at Martkopi Village			გეგმები, ჭრილები, სპეციფიკაცია Plans, Sections, Specification
Director	G. Kereselidze	07.09	Sc. h1:500,v1:100 — Stage D. P.
D. C. A.	G. Kereselidze	07.09	Fg. N J-1 C-1 — Order № 1-712-2009
Designed by	M. Arabidze	07.09	Pgs 1 — Tbilisi 2009